НАША КОНСУЛЬТАЦИЯ

ЛАВРИНЕНКОВ И. Автоматический светильник для комнатных растений. — Радио, 2014, № 1, с. 52.

Печатная плата.

Чертёж печатной платы светильника и расположение элементов, кроме фототранзистора и светодиодов, приведены на **рис. 1**. Плата рассчитана на

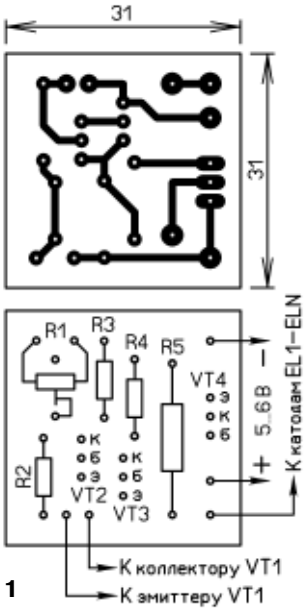

Рис. 1

установку элементов для монтажа в отверстия. Подстроечный резистор — СП3-38Б или подобный. Для иных, монтируемых перпендикулярно плате, имеется дополнительная площадка с отверстием.

*От редакции. Чертежи печатной платы в форматах Sprint LayOut 5.0 и TIFF имеются по адресу **http://ftp.radio.ru/pub/2019/02/svet.zip** на нашем FTP-сервере.*

ШИШКИН С. Два счётчика импульсов, управляемых с одного пульта. — Радио, 2018, № 7, с. 42, 43.

Нумерация проводов.

Для упрощения чтения схемы соединений здесь на **рис. 2** приведена нумерация проводов, идущих в жгуте от нормально разомкнутых контактов реле K1.1—K3.2 к разъёму XS2, не показанная на рис. 2 в статье.

ПАХОМОВ А. Регистрация энергопотребления в ThingSpeak. — Радио, 2018, № 9, с. 36—38.

Печатная плата регистратора.

Чертёж печатной платы регистратора и расположение элементов, кроме оптического датчика и трансформатора, приведены на **рис. 3.** Плата рассчитана на установку элементов для монтажа в отверстия, кроме стабилизатора DA3 AMS1117-3,3 в корпусе SOT-223. Его монтируют со стороны печатных проводников. Для подачи напряжения ~9 В установлено гнездо XS1 типа DS-313 или аналогичное. Конденсаторы C4, C5 — керамические КМ-6 или К10-17Б импортные, остальные — оксидные К50-35 или импортные.

*От редакции. Чертежи печатной платы в форматах Sprint LayOut 5.0 и TIFF имеются по адресу **http://ftp.radio.ru/pub/2019/02/reg.zip** на нашем FTP-сервере.*

ОБРАТИТЕ ВНИМАНИЕ

ОСИПОВ Н. Установка "Искра-2" для проверки приборов системы зажигания ВАЗ. — Радио, 2018, № 11, с. 43—46.

В схеме на рис. 3 статьи сопротивление резистора R2 должно быть 68 Ом.

*В схеме счётчика сбоев (рис. 4 в статье) вывод 5 (вход D) триггера DD2.1 должен быть соединён с подвижным (левым по схеме) контактом переключателя SA1, а вывод 4 (вход R) — с общим проводом. Для наглядности это подключение выводов 4 и 5 триггера показано на **рис. 4** — фрагменте схемы счётчика сбоев.*

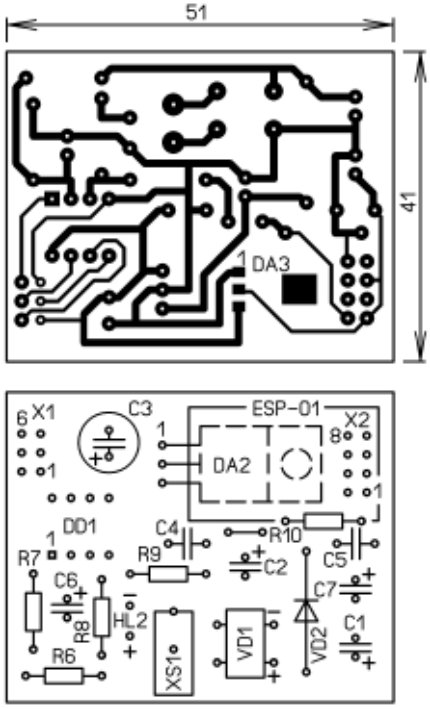

Рис. 3

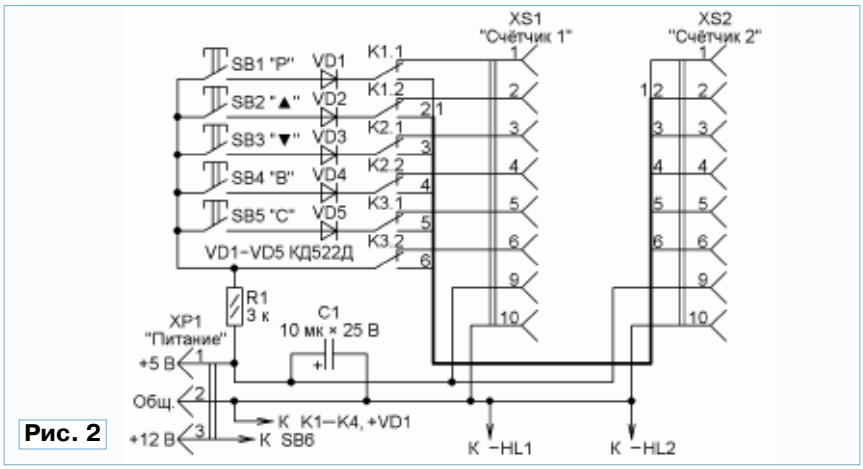

Рис. 2

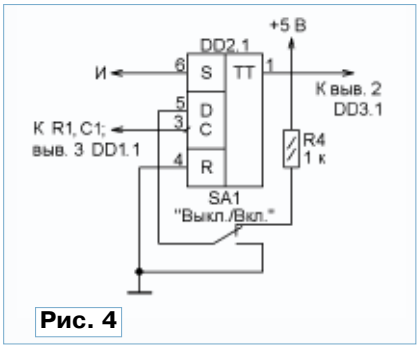

Рис. 4

НАШИМ АВТОРАМ

Уважаемые авторы!

Напоминаем, что в отправляемых в редакцию статьях рисунки схем, печатных плат и иной графики должны быть представлены в форматах BMP, TIFF, JPEG, GIF или в версиях программ Splan (рисунки схем) и Sprint LayOut (рисунки плат). С более подробной информацией по правилам оформления статей Вы можете ознакомиться по адресу http://www.radio.ru/author/ (на сайте журнала "Радио" в разделе "Авторам").