НАША КОНСУЛЬТАЦИЯ

БАНДУРА С. Стробоскопический тахометр. — Радио, 2010, № 8, с. 39.

Печатная плата.

Чертёж возможного варианта платы изображён на **рис. 1**. На ней размещены все детали, кроме светодиода EL1 и разъёмов для подключения источника питания и светодиодного фонаря. Резисторы — МЛТ, С2-33, конденсаторы С1, С7 — оксидные серии ТК фирмы Jamicon (позиционное обозначение С7 присвоено конденсатору, включённому параллельно С3), С2, С4 — керамические КД-1, остальные — К10-17. Кварцевый резонатор ZQ1 — в корпусе HC49-S, кнопки SB1—SB4 — тактовые TS-A6PS-130. Транзистор VT1, интегральный стабилизатор напряжения DA1 и оксидные конденсаторы установлены параллельно плате (первые закреплены винтами с гайками, вторые приклеены клеем "Момент").

ЩУСЬ А. Блок защиты от аномального сетевого напряжения. — Радио, 2010, № 11, с. 20, 21.

Печатная плата.

Чертёж возможного варианта платы представлен на **рис. 2**. Для повышения надёжности устройства конденсатор С1 составлен из двух (С1', С1'') соединенных последовательно конденсаторов К73-17 ёмкостью 0,68 мкФ с номинальным напряжением 400 В. Разряжающие эти конденсаторы при выключении питания резисторы R8, R9 — МЛТ-0,5 сопротивлением 560 кОм. Остальные конденсаторы — оксидные серии ТК фирмы Jamicon, резисторы — МЛТ-0,125. В качестве перемычек S1, S2 применён двухсекционный DIP-переключатель SWD1-2. Остальные детали — указанных в статье типов.

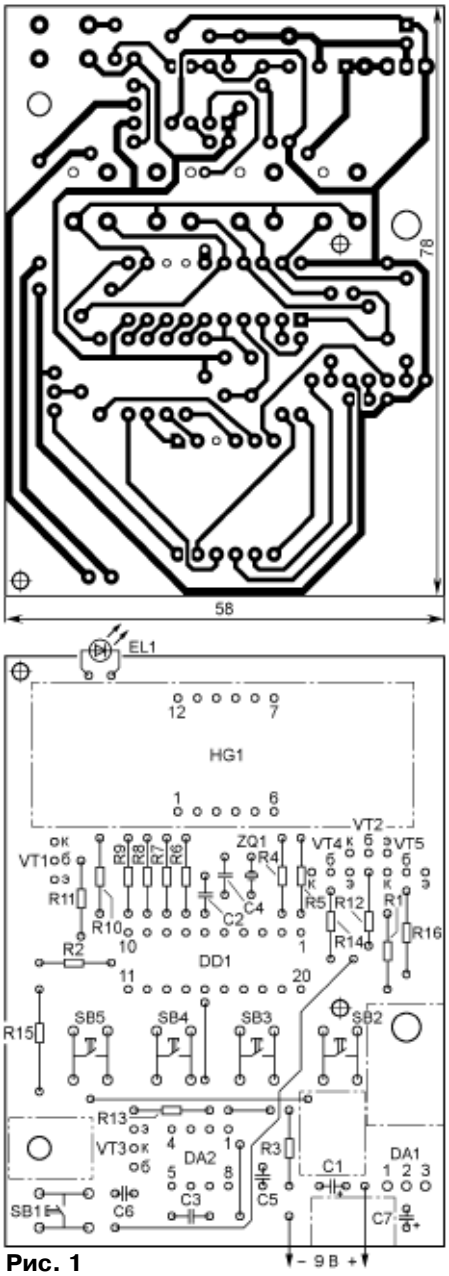

Рис. 1

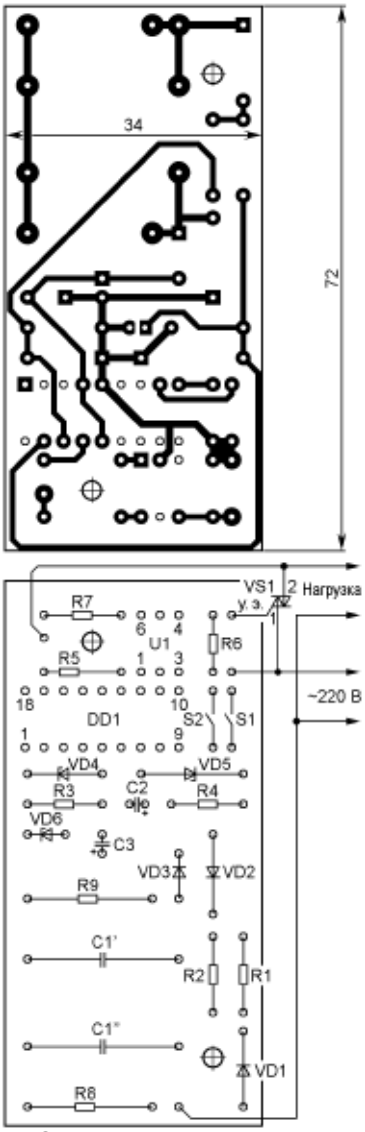

Рис. 2

КОМПАНЕНКО Л. Терменвокс—игрушка. — Радио, 2006, № 3, с. 55, 56.

Печатная плата.

Чертёж возможного варианта платы показан на **рис. 3**. На ней размещены все детали, кроме звукоизлучателя, светодиодов и гнезда X1. Резисторы — МЛТ, все постоянные конденсаторы, кроме С8, — керамические КМ, С8 — оксидный серии ТК фирмы Jamicon, подстроечный С3 — СТС-05-20RA. Не показанный на схеме конденсатор С9 (КМ емкостью 0,047—0,1 мкФ) — блокировочный в цепи питания микросхем. Кварцевый резонатор ZQ1 — на частоту 200...300 кГц в корпусе РК-168 или РГ-02, катушка L1 — КИГ-0,1-2200 мкГн, L2 — RLB1314-103KL (10 мГн).

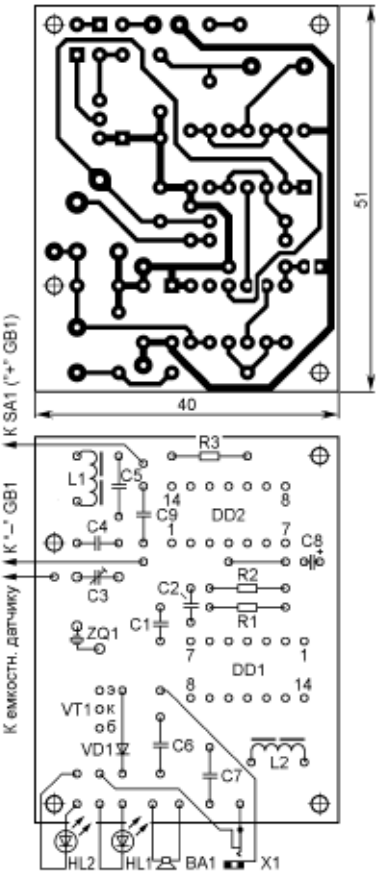

Рис. 3

ОБРАТИТЕ ВНИМАНИЕ

БОРИСОВ С. Отладочная плата FastAVR. — Радио, 2010, № 8, с. 24, 25; № 9, с. 28—30.

На рис. 6 в статье (№ 9) адрес у контакта 1 вилки XP6 — MOSI.

МЕЛЬНИК В. Ёлка-сувенир на микроконтроллере ...без программы. — Радио, 2004, № 11, с. 36, 37.

Номинальное сопротивление резисторов R9, R11 — 270 Ом, R10 — 100 Ом.