# НАША КОНСУЛЬТАЦИЯ

**КОТОВ И. Двухканальный термометр-термостат. — Радио, 2009, № 11, с. 39, 40.**

**Печатная плата.**

Чертеж возможного варианта платы представлен на **рис. 1**. На ней размещены все детали, кроме кнопок и разъемов. Плата рассчитана на применение резисторов МЛТ, С2-23, двухцветных светодиодов L-59EGD, оптронов MOC3052 и трехразрядного семиэлементного светодиодного индикатора BA56-12EWA (высота цифр — 14,2 мм, яркость — 6,4 мКд). Не показанный на схеме конденсатор С1 (КМ емкостью 0,068—0,1 мкФ) — блокировочный в цепи питания микроконтроллера DD1. Во избежание выхода последнего из строя при пайке (из-за перегрева или воздействия статического электричества) рекомендуется для соединения его с деталями на плате установить 28-гнездную розетку (панель).

**МОРОЗ К. Преобразователь напряжения для ЗУ сотовых телефонов. — Радио, 2010, № 1, с. 19.**

**Печатная плата.**

Преобразователь можно собрать на плате, чертеж которой изображен на **рис. 2**. Она рассчитана на установку резисторов МЛТ, С2-23, керамических конденсаторов К10-17, оксидных серии ТК фирмы Jamicon и трансформатора Т1, изготовленного по описанию, приведенному в статье. На плате его закрепляют клеем "Момент". Напоминаем, надпись на схеме у входной вилки "2 В" следует читать: "12 В".

**ПШЕНИЦЫН А. Новогодняя светодиодная гирлянда. — Радио, 2009, № 12, с. 47, 48.**

**Печатная плата.**

Устройство монтируют на плате, изготовленной по чертежу, показанному на **рис. 3**. На ней размещены все детали, кроме светодиодов, кнопки SB1, переменного резистора R2 и трансформатора Т1. Постоянные резисторы — МЛТ, С2-33, конденсаторы С1, С2 — оксидные серии ТК фирмы Jamicon, С3 — керамический К10-17. Выпрямительный мост VD1 — DF01M (максимальный выпрямленный ток — 1 А, допустимое обратное напряжение — 100 В). Во избежание выхода из строя микроконтроллера при пайке (из-за перегрева или воздействия статического электричества) рекомендуется для соединения его с деталями на плате установить восьмигнездную розетку (панель).

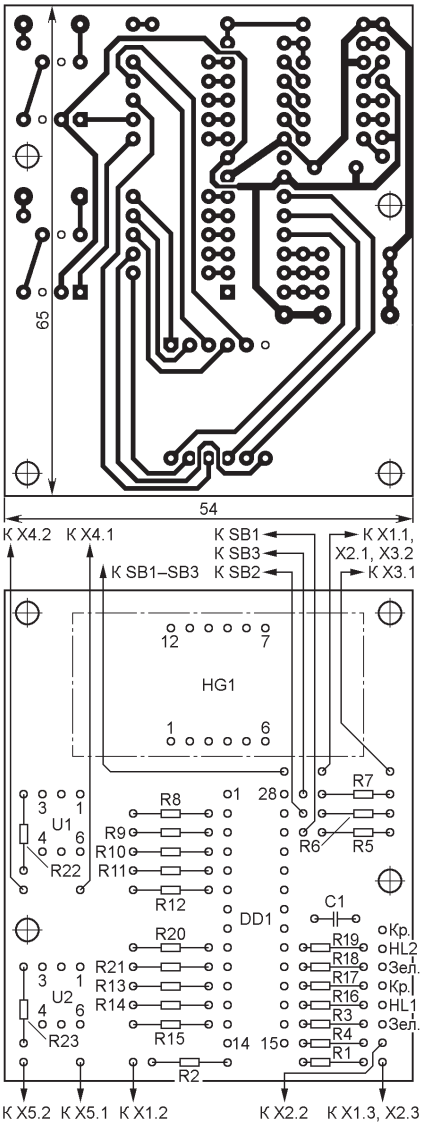

**Рис. 1**

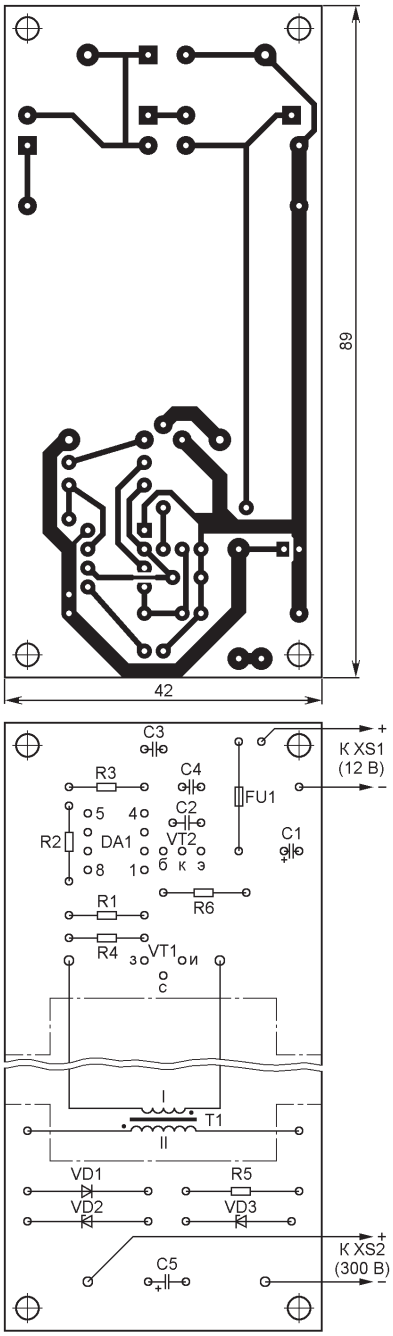

**Рис. 2**

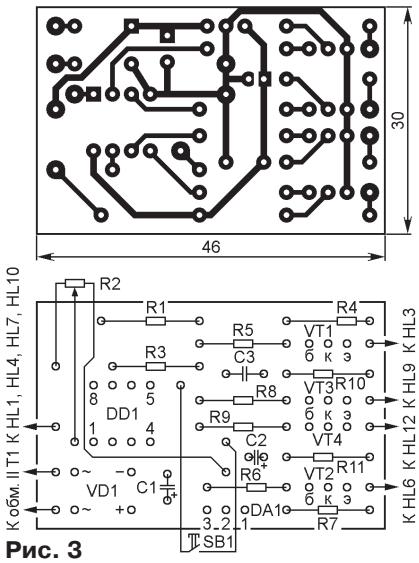

**Рис. 3**

***ОБРАТИТЕ ВНИМАНИЕ***

***МЕДВЕДЕВ А. Переключатель световых эффектов. — Радио, 1986, № 3, с. 49—52 и 4-я с. вкл.***

*Микросхема DD5 — К155ЛР1 (а не К155ЛР7, как указано на рис. 1 в статье).*

***РЫЧИХИН С. Пробник оксидных конденсаторов. — Радио, 2008, № 10, с. 14, 15.***

*Стабилитрон VD1 — КС139Г, номинальное сопротивление резистора R7 — 2,7 кОм. Для повышения надежности запуска высокочастотного генератора автор рекомендует увеличить напряжение питания микросхемы DD1, заменив КС139Г стабилитроном КС147Г.*



E-mail: consult@radio.ru
тел. 607-89-00