НАША КОНСУЛЬТАЦИЯ

ЗУБКОВ Е. Автомат-переключатель светодиодов. — Радио, 1998, № 3, с.37.

Возможна ли замена микросхемы К155ТМ2 на КР1533ТМ8?

Да, возможна. Схема подключения микросхемы DD2 КР1533ТМ8 к светодиодам HL1—HL4 и к выходу генератора импульсов (вывод 8 элемента DD1.3) показана на **рис. 1**. При этом её вывод 16 (вывод питания +5 В) следует соединить с выводом 14, а вывод 8 (общий) — с выводом 7 микросхемы DD1. Микросхему КР1533ТМ8 можно заменить аналогичной из серий К155 и К555 или импортной 74ALS175. Авторы — **С. Глибин** (г. Москва), **А. Шумилов** (г. Архангельск).

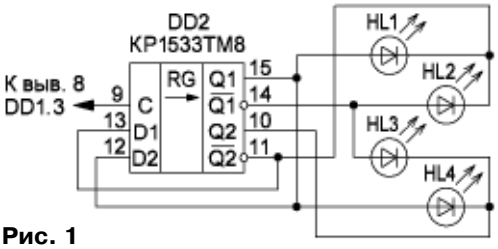

Рис. 1

ПРОЖИЛОВ Г. Переговорное устройство. — Радио, 2001, № 10, с. 53.

Печатная плата.

Чертёж печатной платы и расположение элементов узла А2 устройства, кроме сетевого трансформатора Т1, переключателя SA1 и кнопки SB1, приведены на **рис. 2**. Плата рассчитана на установку элементов для монтажа в отверстия. Конденсатор С2 — керамический, например, К10-17Б, КМ6 или импортный. На **рис. 3** приведён фрагмент схемы с нумерацией выводов элементов DD1.1—DD1.3 микросхемы DD1 при их разводке на плате.

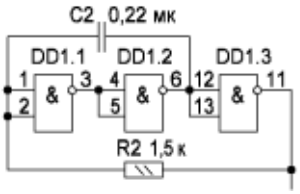

Рис. 3

> ***От редакции.*** *Чертежи печатной платы в форматах Sprint LayOut 5.0 и TIFF имеются по адресу* ***ftp://ftp. radio.ru/pub/2018/05/phone_call. zip*** *на нашем FTP-сервере.*

ДЕРЕГУЗ А. Измеритель ёмкости оксидных конденсаторов. — Радио, 2001, № 12, с. 27.

Печатная плата.

Чертёж печатной платы и расположение элементов измерителя, кроме разъёмов X1—X3, переключателя SA1, подстроечных резисторов R7—R9 (монтируют на переключателе SA1) и переменного резистора R10, приведены на **рис. 4**. Плата рассчитана на установку элементов для монтажа в отверстия. Для резистора R6 СП3-38б предусмотрена дополнительная контактная площадка с отверстием под средний вывод.

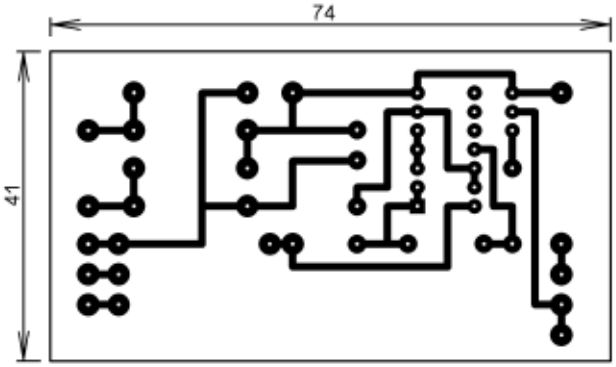

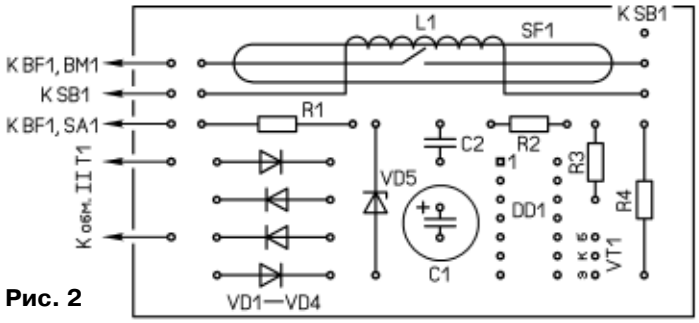

Рис. 2

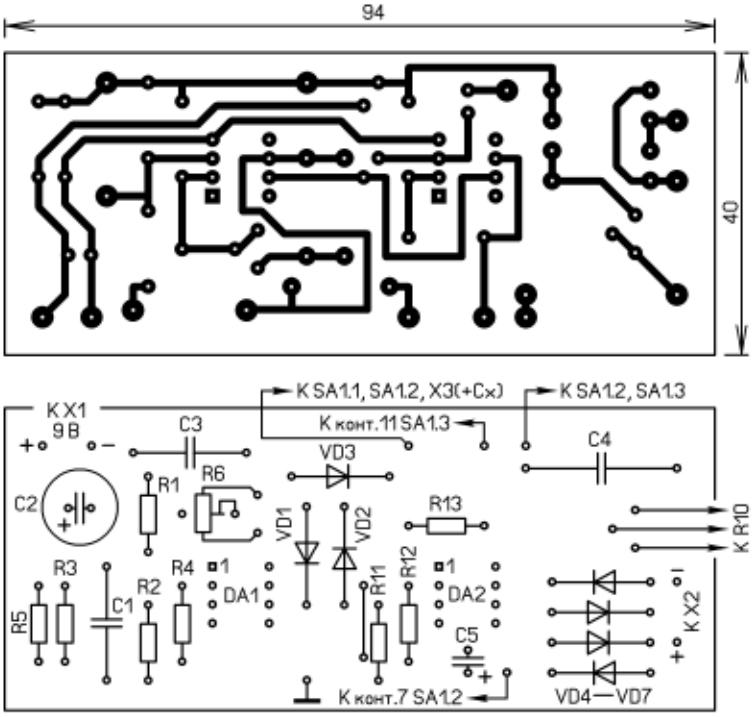

Рис. 4

> ***От редакции.*** *Чертежи печатной платы в форматах Sprint LayOut 5.0 и TIFF имеются по адресу* ***ftp://ftp.radio.ru/pub/2018/05/izmC.zip*** *на нашем FTP-сервере.*

ОБРАТИТЕ ВНИМАНИЕ

КОСОЛАПОВ Г. Двухканальное зарядное устройство для Ni-MH аккумуляторов. — Радио, 2018, № 3, с. 36—38.

В статье на рис. 1 неверно указаны типы диодов VD8—VD11.

Диоды VD8, VD9 должны быть типа КД522Б, а VD10, VD11 — Д9Е.