НАША КОНСУЛЬТАЦИЯ

МУРАТОВ М. Устройства выдержки больших интервалов времени. — Радио, 2017, № 3, с. 26, 27.

Печатные платы.

Чертежи печатных плат устройств выдержки больших интервалов времени, схемы которых представлены на рис. 4 и рис. 5 в статье, и расположение на них элементов приведены на **рис. 1** и **рис. 2** соответственно. Полевые транзисторы 2N7000 заменимы, например, BS170 или отечественными КП505А—КП505В с учётом другого расположения выводов. Оксидные конденсаторы — К50-35 или импортные. Конденсатор С1 (рис. 4 в статье) — керамический, например К10-17Б, или импортный. Резисторы — С2-23 или импортные. Диоды 1N4002 заменимы любыми из этой серии.

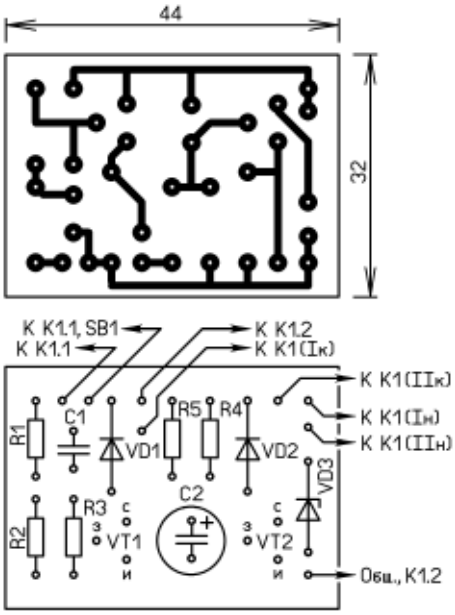

Рис. 1

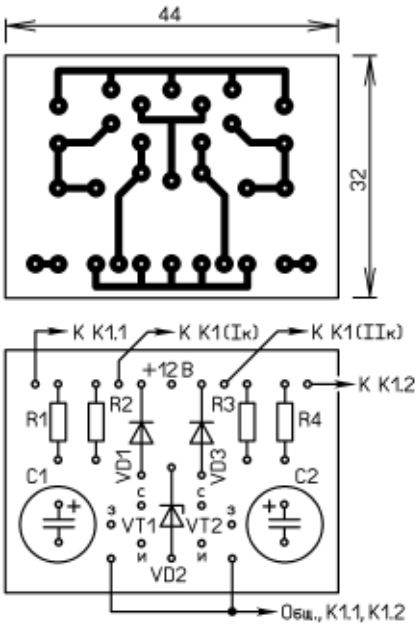

Рис. 2

***От редакции**. Рисунок с расположением выводов реле РПС-20 и чертежи печатных плат в форматах Sprint LayOut 5.0 и TIFF имеются по адресу **ftp://ftp.radio.ru/pub/2017/08/timer.zip** на нашем FTP-сервере.*

КОРНЕВ А. Алкотестер. — Радио, 2017, № 6, с. 46.

Печатная плата.

Чертёж печатной платы устройства и расположение элементов приведены на **рис. 3**.

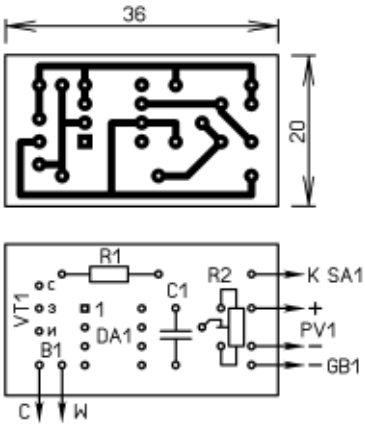

Рис. 3

ОУ LMC6001C1 — в корпусе DIP-8 или металлическом. Конденсатор С1 — керамический, например, К10-17Б, КМ6, или импортный. Резистор R1 — С2-23 или импортный, резистор R2 — подстроечный, например СП-3-38А.

***От редакции**. Чертежи печатной платы в форматах Sprint LayOut 5.0 и TIFF имеются по адресу **ftp://ftp.radio.ru/pub/2017/08/alk.zip** на нашем FTP-сервере.*

АХМАТОВ С., САННИКОВ Д. Два ламповых усилителя. — Радио, 2016, № 5, с. 17, 18.

На вопросы читателей отвечают авторы.

На рис. 1 в статье показан отвод от первичной обмотки выходного трансформатора Т1, подключённый к сетке лампы VL2 Г-807. От какой секции обмотки его подключать?

Обычно вторую (экранную) сетку лампы Г-807 подключают к первому отводу первичной обмотки, считая от подключённого к "+" питания крайнего вывода. Допустимо попробовать подключить сетку ко второму отводу.

Указанный в таблице 2 трансформатор ТСШ-170 проблемно собирать, и есть сомнения в качестве свойств его магнитопровода. Можно ли применить в усилителе, собранном на лампе 6С41С (рис. 2 в статье), другой трансформатор, например, ОСМ-0,25 или ОСМ-160?

Приводим данные с интернет-страницы "ВЫХОДНЫЕ ТРАНСФОРМАТОРЫ НА ВСЕ СЛУЧАИ ЖИЗНИ-2" (**http://www.radiolamp.ru/shem/ unch/107/**).

Трансформатор ОСМ-0,25 — для 6С41С.

Магнитопровод — ШЛ32 × 50.

Первичная обмотка — 1752 (438 + + 876 + 438) витка проводом ПЭВ-1 диаметром 0,41 мм.

Вторичная обмотка — 110 витков проводом ПЭВ-1 диаметром 0,53 мм. Десять таких обмоток необходимо соединить параллельно.

Активное сопротивление первичной обмотки — 53 Ом, вторичной — 0,2 Ом, приведённое к вторичной обмотке — 51 Ом. Эквивалентное сопротивление в цепи анода R_a — 2134 Ом.

КПД — 95,1 %.

ОБРАТИТЕ ВНИМАНИЕ

ГЛИБИН С. Мегомметр до 200 МОм — приставка к мультиметру. — Радио, 2017, № 7, с. 54.

В тексте статьи внизу в правой колонке следует читать: "При измерении сопротивлений, меньших 2 МОм, переключатель рода работ можно перевести в положение "DCV 200m", при этом предел измерения с 20 МОм изменится на 2 МОм".

К ЧИТАТЕЛЯМ

Редакция и авторы консультируют только по статьям, опубликованным в журнале "Радио", и исключительно по техническим вопросам, имеющим прямое отношение к тому, о чём в них идёт речь. Консультации даются бесплатно. При отправке письма почтой вложите маркированный конверт с надписанным вашим адресом. Вопросы просим формулировать как можно точнее и писать разборчиво, по каждой статье на отдельном листе. Обязательно укажите название и автора статьи, год, номер и страницу в журнале. Вопросы можно прислать и по электронной почте. Наш адрес: <consult@radio.ru>. В строке "Тема" укажите название статьи или номер журнала, в котором она опубликована (например: РАДИО 8-2017).